HƯỚNG DẪN SỬ DỤNG MODEL : RAC-510

1/ Thay đổi mật mã chủ hoặc cài đặt thẻ chủ : Mật mã chủ mặc định : 30191000

Bấm: Mật mã chủ (hiện tại) # 90 # Bấm mật mã chủ (mới) hoặc quẹt thẻ cần đặt làm thẻ chủ #

2/ Đăng ký 1 thẻ vào đầu đọc :

Bấm: Mật mã chủ # 01 # Quẹt thẻ vào trước đầu đọc khoảng cách từ 1-5cm #

Khi đăng ký nhiều thẻ thì sau khi quẹt thẻ thứ nhất bấm # quẹt thẻ thứ 2 # quẹt thẻ thứ 3 # .....

Kết thúc quá trình cài đặt bằng phím *

3/ Xóa một thẻ từ trên đầu đọc thẻ RAC-510

Bấm : Mật mã chủ # 02 # Quẹt thẻ cần xóa hoặc bấm 10 số đầu in trên thẻ từ #

4/ Xóa tất cả thẻ từ và mã số đã được đăng ký vào đầu đọc thẻ RAC-510 .

Bấm : Mật mã chủ # 03 # 03 #

5/ Đăng ký 1 mật khẩu để mở cửa :

Bấm: Mật mã chủ # 01 # Bấm mật khẩu cần đăng ký # # (Lưu ý: bấm 2 lần dấu #)

6/ Thay đổi chế độ relay (Mặc định là 0)

Bấm : Mật mã chủ # 09 # Giá trị cài đặt #

Giá trị cài đặt là 0 : Rơ le sẽ nhảy trả về trạng thái ban đầu khi đã hết thời gian cài đặt

Giá trị cài đặt là 1 : Rơ le sẽ không nhảy về trạng thái ban đầu cho tới khi quẹt thẻ trở lại .

7/ Cài đặt thời gian giữ trạng thái Rơ le (mặc định là 4 giây)

Bấm: Mật mã chủ # 10 # Bấm thời gian cần cài đặt (1= 0.01 giây) #

8/ Thay đổi thời gian kích hoạt sensor cửa (mặc định = 0):

Bấm : Mật mã chủ # 11 # Giá trị thời gian cần thay đổi (1 = 0.01 giây) #

9/ Tắt âm thanh bàn phím : Bấm : Mật mã chủ # 21 # 16 #

10/ Bật âm thanh bàn phím : Bấm : Mật mã chủ # 21 # 48 #

11/ Cài đặt hẹn giờ sử dụng cửa hoặc thang máy tự do (Sau khi hết thời gian đã cài đặt, đầu đọc sẽ tự động trở về trạng thái kiểm soát cửa hoặc thang máy bằng thẻ từ)

Bấm : Mật mã chủ # 12 # Bấm thời gian muốn sử dụng thang tự do #

Lưu ý: Thời gian sử dụng thang tự do tính bằng đơn vị Giây (từ 0 tới 9999 giây)

Ví dụ: Khi gia đình bạn có khách tới trong khoảng thời gian 40 phút, bạn không muốn gây bất tiện khi khách sử dụng thang máy lên xuống tòa nhà. và bạn muốn cài đặt thời gian 40phut này có thể sử dụng thang máy mà không cần quẹt thẻ . Vậy làm theo câu lệnh như sau :

Bấm : Mật mã chủ # 12 #2400 # và kết thúc bằng phím *

Trong đó : 2400 là thời gian 2400 giây bạn sử dụng thang máy mà không cần quẹt thẻ tính từ thời điểm kết thúc cài đặt . Sau khi hết 2400 giây, đầu đọc tự động khóa thang, khi này bạn cần có thẻ từ để sử dụng thang máy .

Để hủy lệnh cài đặt này bạn chỉ cần thay sô 2400 thành số 0 .

Chi tiết quý khách có thể liên hệ tới Nhà Phân phối độc quyền Sản phẩm đầu đọc thẻ từ Taiwan của Hãng Hundure tại Việt Nam : Hotline : 04.3991.2929

CN2

DC+12V IN	Red	Orange	Exit Button
GND	Black	Brown	Door Sensor
RS-485+	Yellow	Purple	Door Relay Out
RS-485-	Blue	White	Alarm Relay Out
Buzzer	Gray	Green	GND
Data/W0	Pink	Red&White	Com
CLK/W1	Orange&White	Gray& White	Relay Out

Sơ đồ đấu nối kiểm soát ra vào - Đầu đọc thẻ từ RAC-510 tới khóa chốt- khóa từ

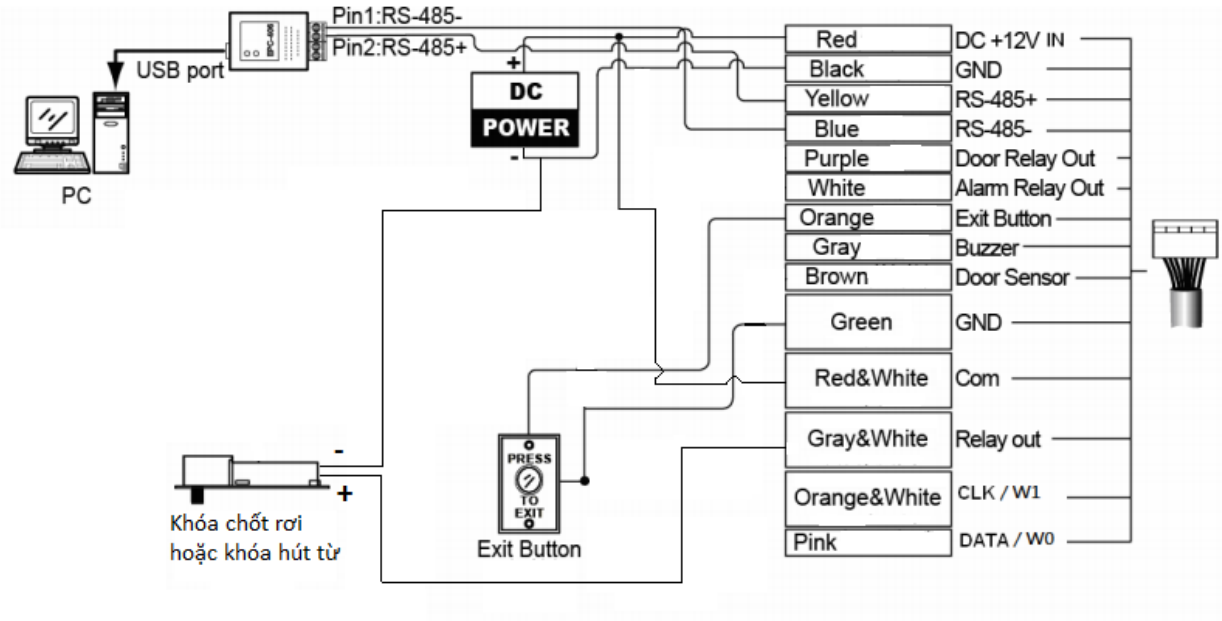

***** Sơ đồ đấu nối kiểm soát ra vào sử dụng máy RAC-510 - Không kết nối máy tính**

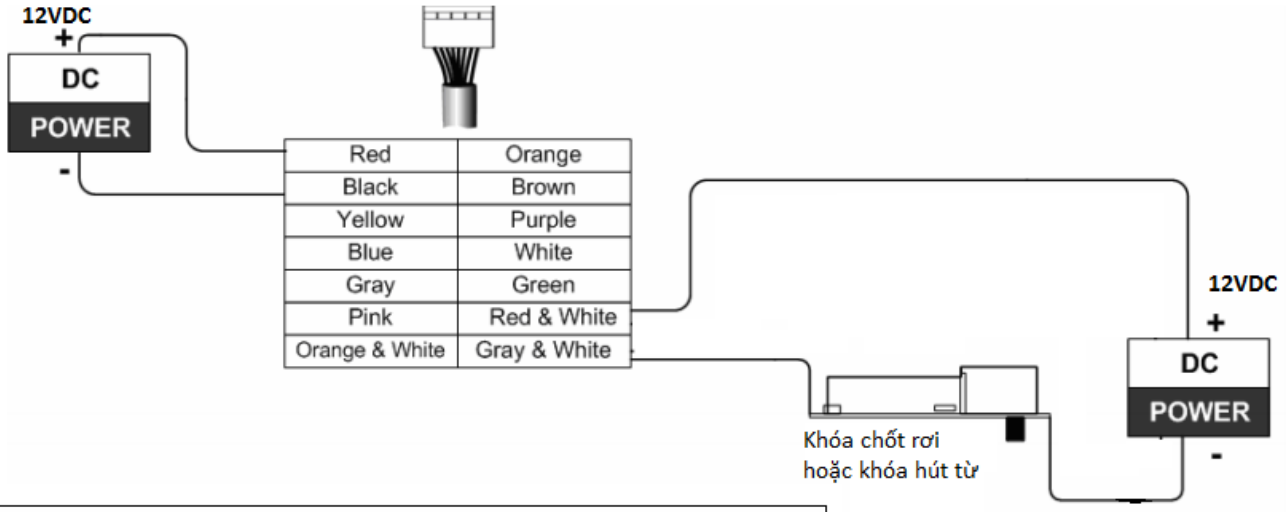

Thay đổi trạng thái Rơ le điều khiển khóa Vigatech Bằng Jum trên bo mạch.

Cài đặt ID thiết bị (Khi sử dụng chung nhiều máy trong 1 hệ thống)

ON=1, OFF=0

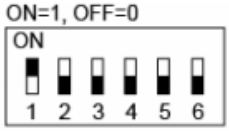

ID	
0	000000
1	100000
2	010000
3	110000
4	001000
5	101000
6	011000
7	111000
8	000100
9	100100
10	010100
11	110100
12	001100
13	101100
14	011100
15	111100

ID	
16	000010
17	100010
18	010010
19	110010
20	001010
21	101010
22	011010
23	111010
24	000110
25	100110
26	010110
27	110110
28	001110
29	101110
30	011110
31	111110

Phương thức kết nối đầu đọc thẻ RAC-510 tới Máy tính .

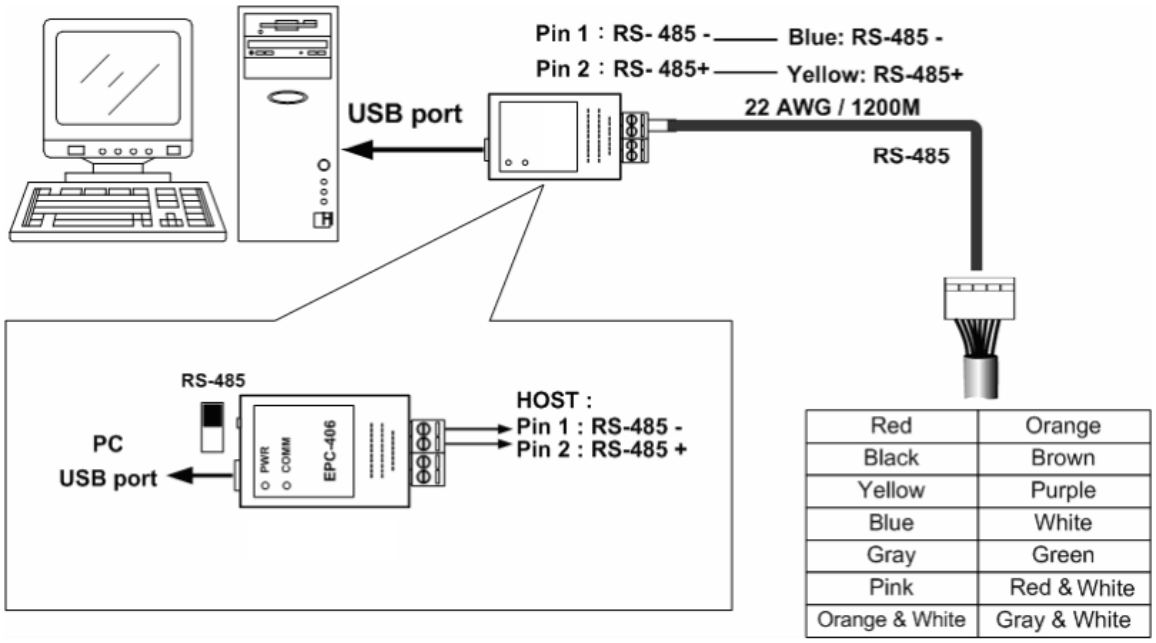

Red	Orange
Black	Brown
Yellow	Purple
Blue	White
Gray	Green
Pink	Red & White
Orange & White	Gray & White